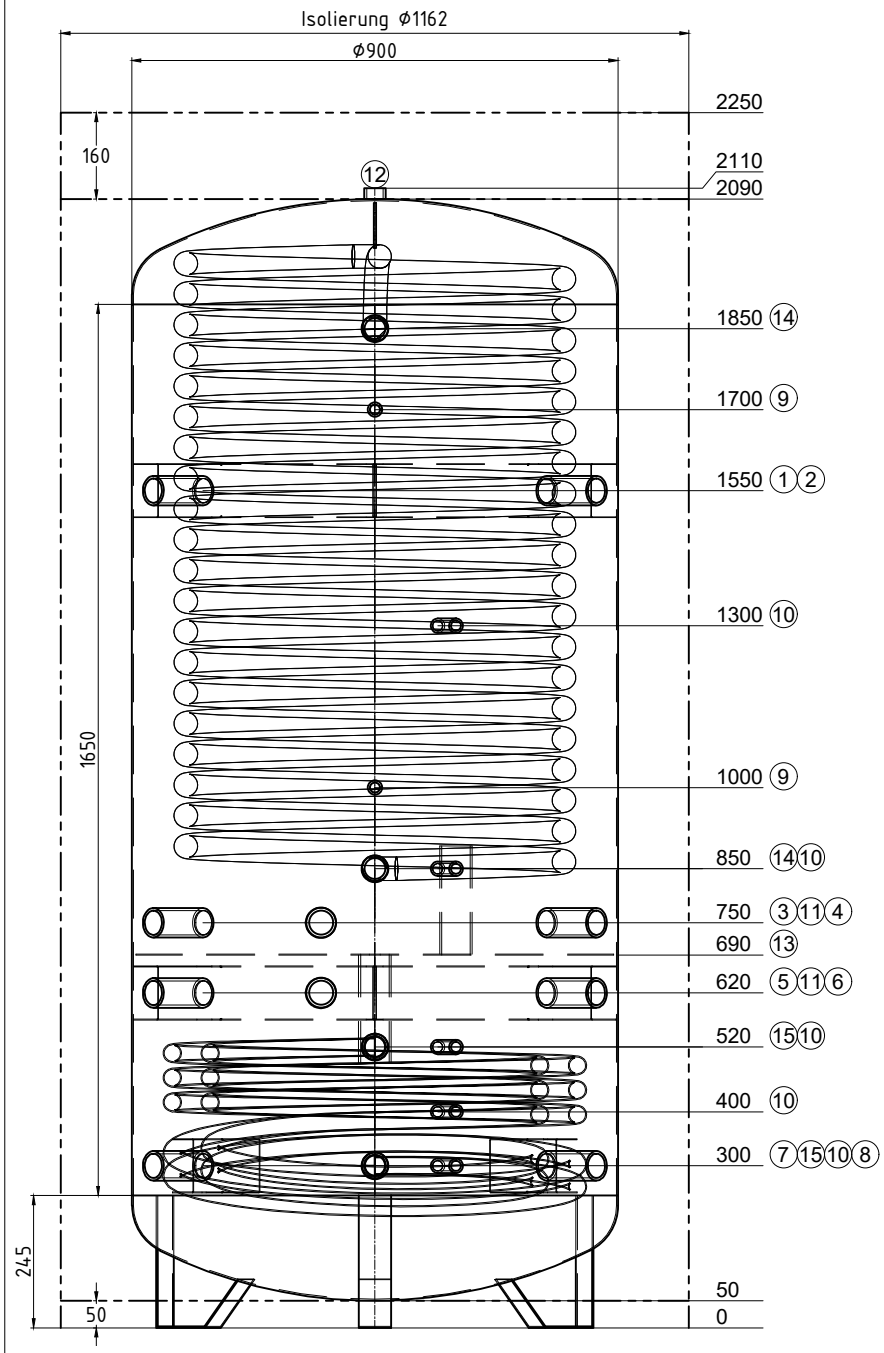

Transport stehend

Pos.	Stk.	L	w°	Bezeichnung
1	1	130	315	Muffe 1 1/2" mit Schicht-U VL-WP / WWL
2	1	130	45	Muffe 1 1/2" mit Schicht-U VL-WP / WWL
3	1	130	315	Muffe 1 1/2" RL-WP / WWL
4	1	130	45	Muffe 1 1/2" RL-WP / WWL
5	1	130	315	Muffe 1 1/2" mit Schicht-U VL-WP / Heizkreis
6	1	130	45	Muffe 1 1/2" mit Schicht-U VL-WP / Heizkreis
7	1	130	315	Muffe 1 1/2" mit Schicht-U RL-WP / Heizkreis
8	1	130	45	Muffe 1 1/2" mit Schicht-U RL-WP / Heizkreis
9	2	130	0	Muffe 1/2" Thermometer
10	5	130	15	Muffe 1/2" Fühler
11	2	130	0	Muffe 1 1/2" E-Heizung - Durchgang durch die Schichtweiche
12	1	20	0	Muffe 1" Entlüftung
13	1	0	-	Trennblech mit 2 x Schichtrohr DN50 L1=200 nach oben, L2=200 nach unten
14	2	130	0	Muffe 5/4" Helix DN32 Ø700, 8 m²
15	2	130	0	Muffe 5/4" GWT 1" Ø750/610, 3 m²

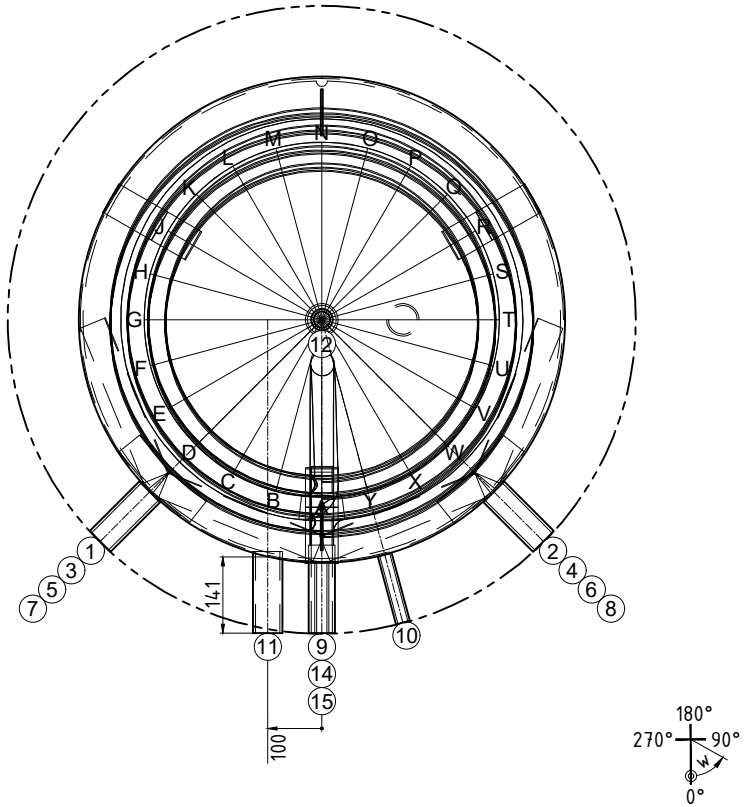

Artikelnummer: 100386

Z.-Nr.:	37522/7
Kom.: -aus Abruf-	
Auftragsnr.:	-aus Abruf-
Stückzahl:	-aus Abruf-
Bezeichn:	HelixTherm 1200 WP
Genauer:	HelixTherm 1200 WP

Inhalt: 1203 Liter
Material: S235JR
Gewicht: 236 kg
Betriebstemperatur: -10° bis 109°C
Betriebs/Prüfüberdruck: 0.3 / 0.45 MPa
Oberfläche außen: grundiert
Oberfläche innen: roh
Boden/Mantelstärke: 3/3
Anschlusslänge: 130 mm
Kippmaß: 2125 mm
SVGW-Nr.:: 0804-5335
In Konformität mit DGRL 2014/68/EU Art. 4 Abs. 3.

Glattrohrwärmetauscher:
Material: S235JR
Betriebstemp.: -10° bis 109°C
Betriebs/Prüfüberdruck: 1 / 1.3 MPa
Ø750/610, 3 m²

Edelstahlwellrohrwärmetauscher:
Material: 1.4404
Betriebstemp.: -10° bis 109°C
Betriebs/Prüfüberdruck: 0.9 / 1.2 MPa
Ø700, 8 m²

Isolierung:
HeatBlocker 130 mm, 22 kg/m³
PS-Mantel 1.2 mm, silbergrau
Warmhalteverlust: 135.7 W (≙C)
AussenØ Isolierung: 1162.4 mm

Erdungsanschluss Bohrung 9,1mm Fuss Achse C

Ersteller/Datum: tum / 11.10.2022