Artikelnummer: 300469

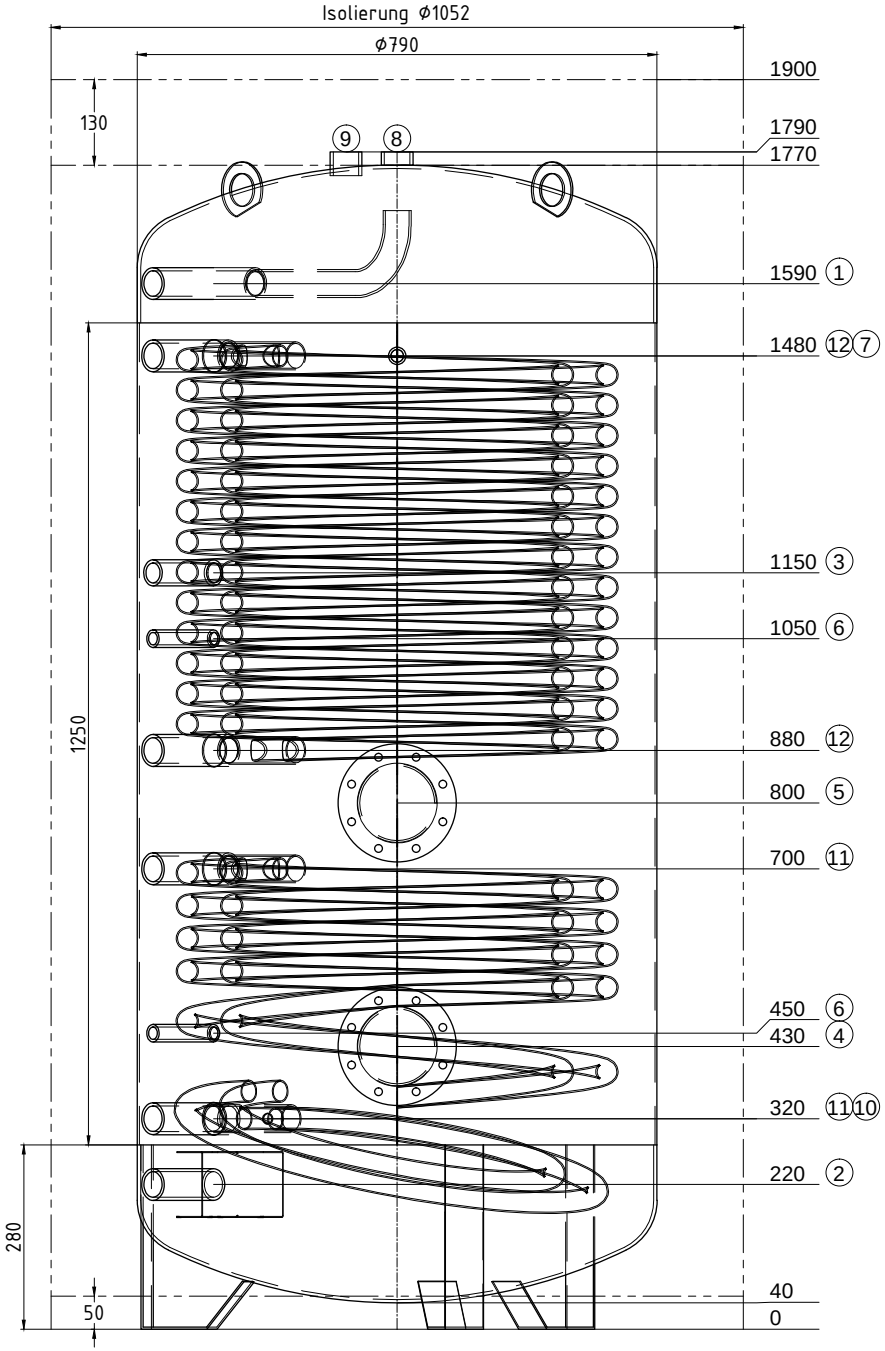

Pos.	Stk.	L	Bezeichnung
1	1	130	Muffe 5/4" mit Bogenrohr WW
2	1	130	Muffe 5/4" mit Schicht-U KW
3	1	130	Muffe 1" Zirkulation
4	1	30	Mannloch NW120/180 PN6 mit Anode auf Deckel
5	1	30	Mannloch NW120/180 PN6
6	2	130	Muffe 1/2" Fühler
7	1	130	Muffe 1/2" Thermometer
8	1	20	Muffe 5/4" Anode ø33x750mm
9	1	20	Muffe 5/4" Anode ø33x400mm
10	1	0	Stutzen 1/2" Fühlerklemmleiste
11	2	130	Muffe 5/4" GWT 1" Ø638/503, 2 m²
12	2	130	Muffe 5/4" GWT 1" Ø638/503, 5 m²

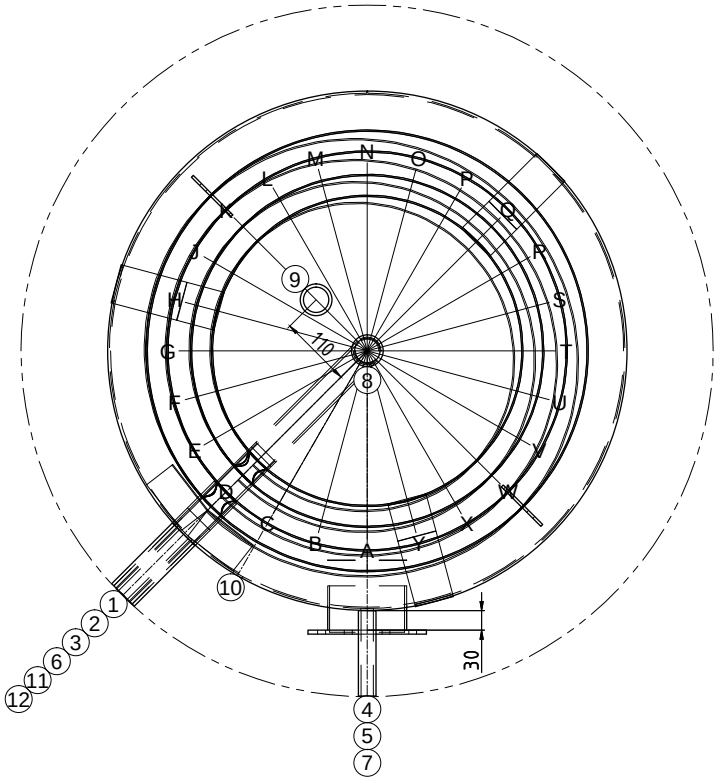

EiTherm

Z.-Nr.:	32784/6
Kom.: --	
Auftragsnr.:	--
Stückzahl:	--
Bezeichn:	Emailbehälter
Genauer:	EWS 2 750 WP

Inhalt: 779 Liter
Material: Stahl emailliert
Gewicht: 261 kg
Betriebstemperatur: bis 95°C
Betriebs/Prüfüberdruck: 6 / 12 bar
Oberfläche aussen: grundiert
Oberfläche innen: emailliert
Anschlusslänge: 130 mm
Kippmass: 1804 mm
SVGW-Nr.: 0604-5073

Glattrohrwärmetauscher:
Material: S235JR
Betriebstemp.: bis 95°C
Betriebs/Prüfüberdruck: 6 / 12 bar
(1) Ø638/503, 2 m²
(2) Ø638/503, 5 m²

Isolierung:
HeatBlocker 130 mm, 22 kg/m³
PS-Mantel 1.2 mm, silbergrau
Warmhalteverlust: 111 W
AussenØ Isolierung: 1052.4 mm
Gewicht Isolierung: 19.9 kg

Erdungsanschluss Bohrung 9,1 mm

Ersteller/Datum: tum / 18.02.2020