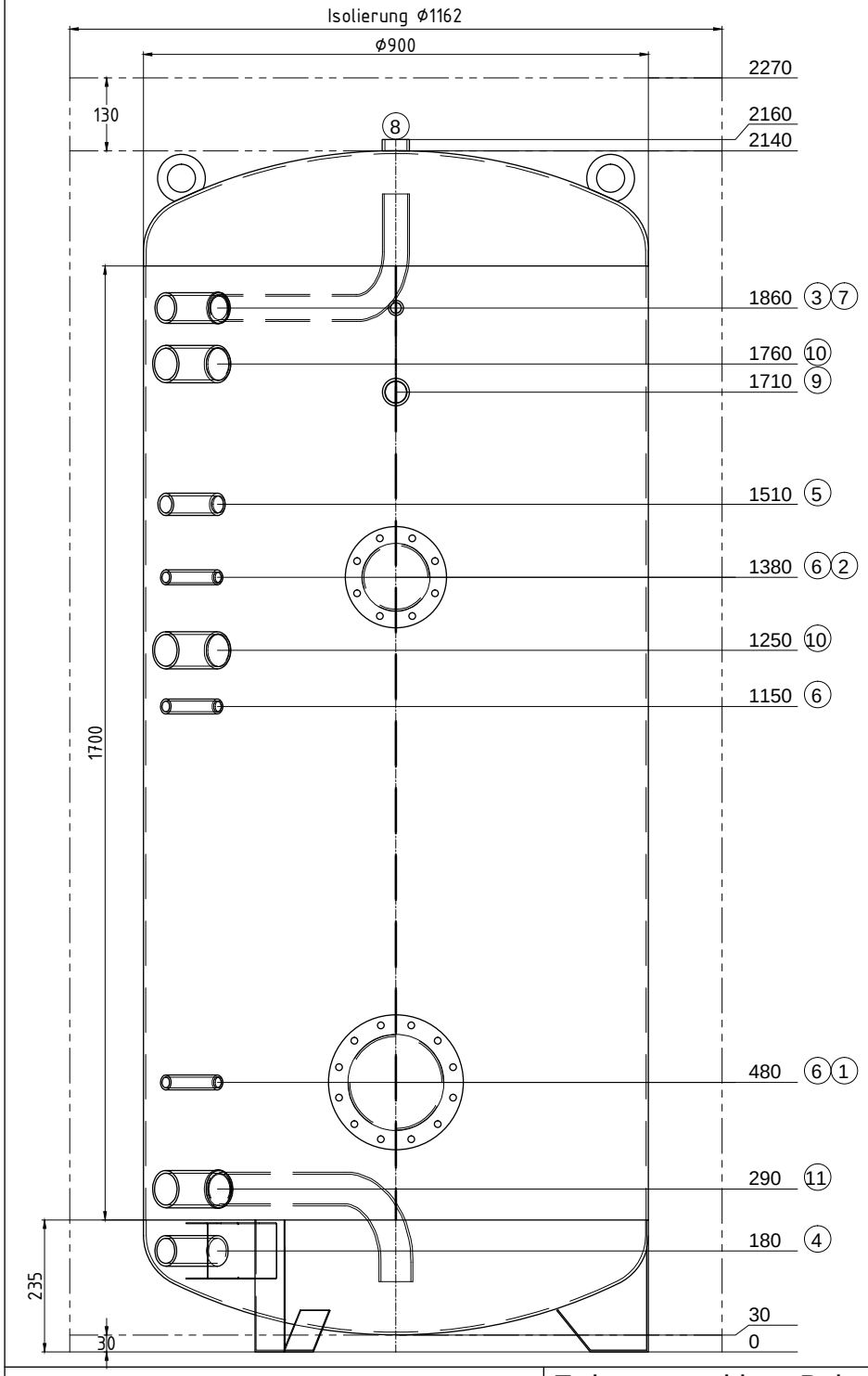

Pos.	Stk.	L	Bezeichnung
1	1	30	Mannloch NW170/240 PN6
2	1	30	Mannloch NW120/180 PN6
3	1	130	Muffe 1 1/2" mit Bogenrohr WW
4	1	130	Muffe 1 1/2" mit Schicht-U KW
5	1	130	Muffe 1" Zirkulation
6	3	130	Muffe 1/2" Fühler
7	1	130	Muffe 1/2" Thermometer
8	1	20	Muffe 5/4" Entlüftung
9	1	130	Muffe 5/4" Anode
10	2	130	Muffe 2" Beladung VL
11	1	130	Muffe 2" mit Bogenrohr Beladung RL

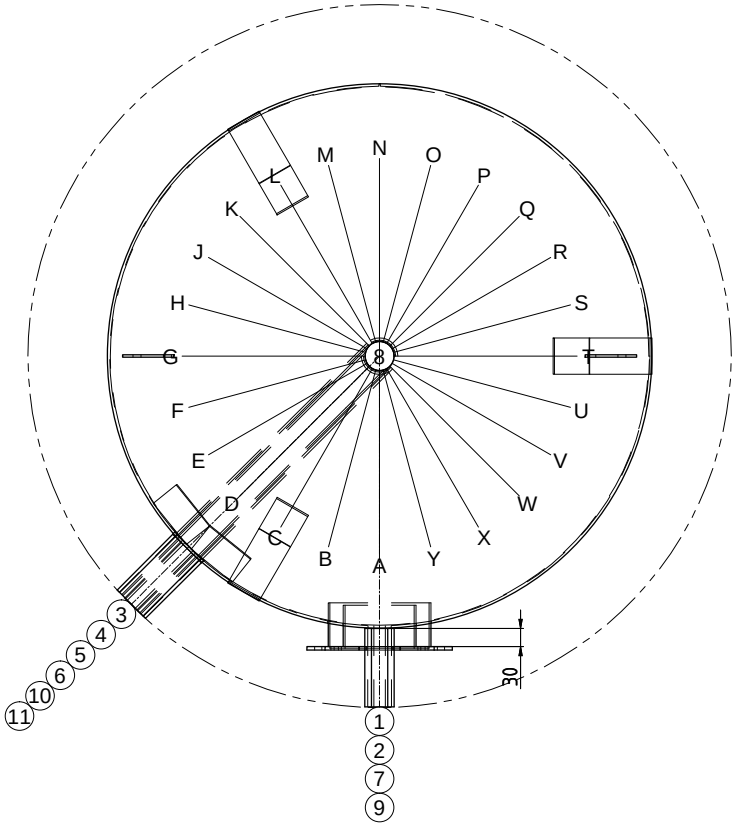

Artikelnummer: 300459

EiTherm

Z.-Nr.:	33053/5
Kom.: --	
Auftragsnr.:	--
Stückzahl:	--
Bezeichn:	EWS 0 1250
Genauer:	--

Inhalt: 1234 Liter
Material: Stahl emailliert
Gewicht: 209 kg
Betriebstemperatur: bis 95°C
Betriebs/Prüfüberdruck: 6 / 12 bar
Oberfläche aussen: grundiert
Oberfläche innen: emailliert
Anschlusslänge: 130 mm
Kippmass: 2175 mm
SVGW-Nr.: 0604-5073

Isolierung:
HeatBlocker 130 mm, 22 kg/m³
PS-Mantel 1.2 mm, silbergrau
Warmhalteverlust: 140.32 W
AussenØ Isolierung: 1162.4 mm
Gewicht Isolierung: 25.9 kg

Erdungsanschluss Bohrung 9,1 mm - Fuss Achse C

Ersteller/Datum: tum / 22.01.2020