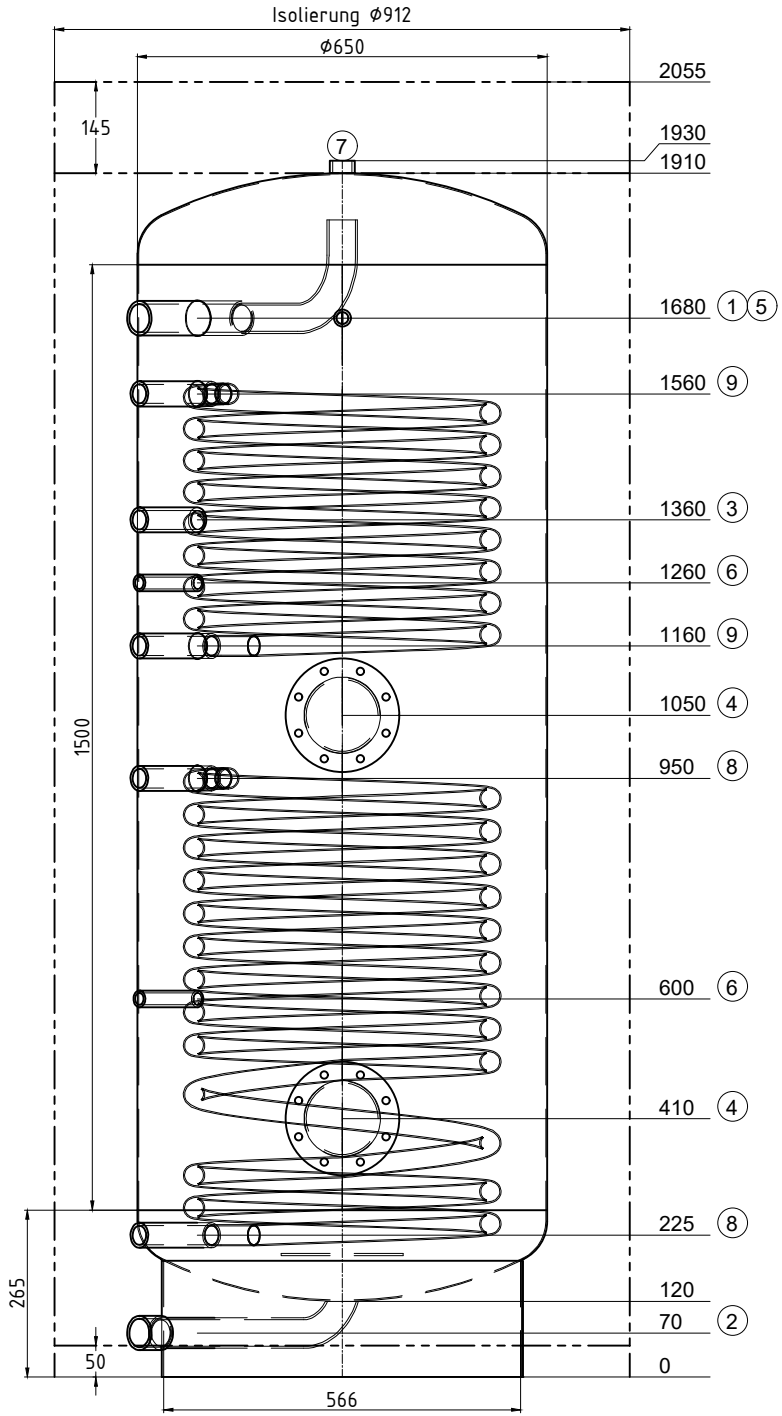

Transport stehend

Pos.	Stk.	L	w°	Bezeichnung
1	1	130	315	Muffe 1 1/2" mit Bogenrohr WW
2	1	130	315	Muffe 1 1/2" an Bogenrohr unten mit Prallblech KW
3	1	130	315	Muffe 1" Zirkulation
4	2	70	0	Handloch NW120/180 PN10
5	1	130	0	Muffe 1/2" Thermometer
6	2	130	315	Muffe 1/2" Fühler
7	1	20	0	Muffe 1" Entlüftung
8	2	130	315	Muffe 1" GWT 1" Ø470, 1.8 m²
9	2	130	315	Muffe 1" GWT 1" Ø470, 1.2 m²

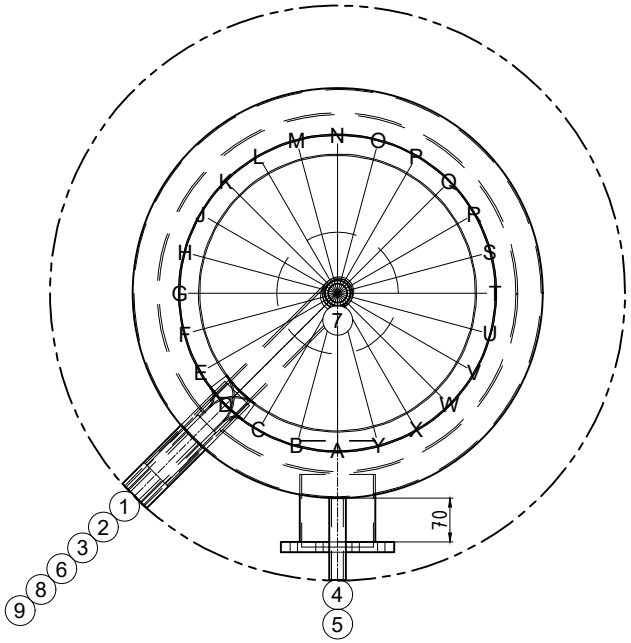

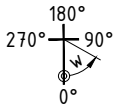

Artikelnummer: 200174

EiTherm

Z.-Nr.:	34984/4
Kom.: -aus Abruf-	
Auftragsnr.:	-aus Abruf-
Stückzahl:	-aus Abruf-
Bezeichn:	CWS 2 600
Genauer:	--

Inhalt: 546 Liter
Material: V4A
Gewicht: 167 kg
Betriebstemperatur: bis 95°C
Betriebs/Prüfüberdruck: 6 / 12 bar
Oberfläche aussen: passiviert
Oberfläche innen: passiviert
Anschlusslänge: 130 mm
Kippmass: 1951 mm
SVGW-Nr.:: 1511-6440
In Konformität mit DGRL 2014/68/EU Art. 4 Abs. 3.

Glattrohrwärmetauscher:
Material: 1.4571
Betriebstemp.: bis 95°C
Betriebs/Prüfüberdruck: 6 / 12 bar
(1) Ø470 mm, 1.8 m² (2) Ø470 mm, 1.2 m²

Isolierung:
HeatBlocker 130 mm, 22 kg/m³
PS-Mantel 1.2 mm, silbergrau
Warmhalteverlust: 90.4 W (≙C)
AussenØ Isolierung: 912.4 mm

Erdungsanschluss Bohrung 9,1 mm

Ersteller/Datum: tum / 21.02.2022